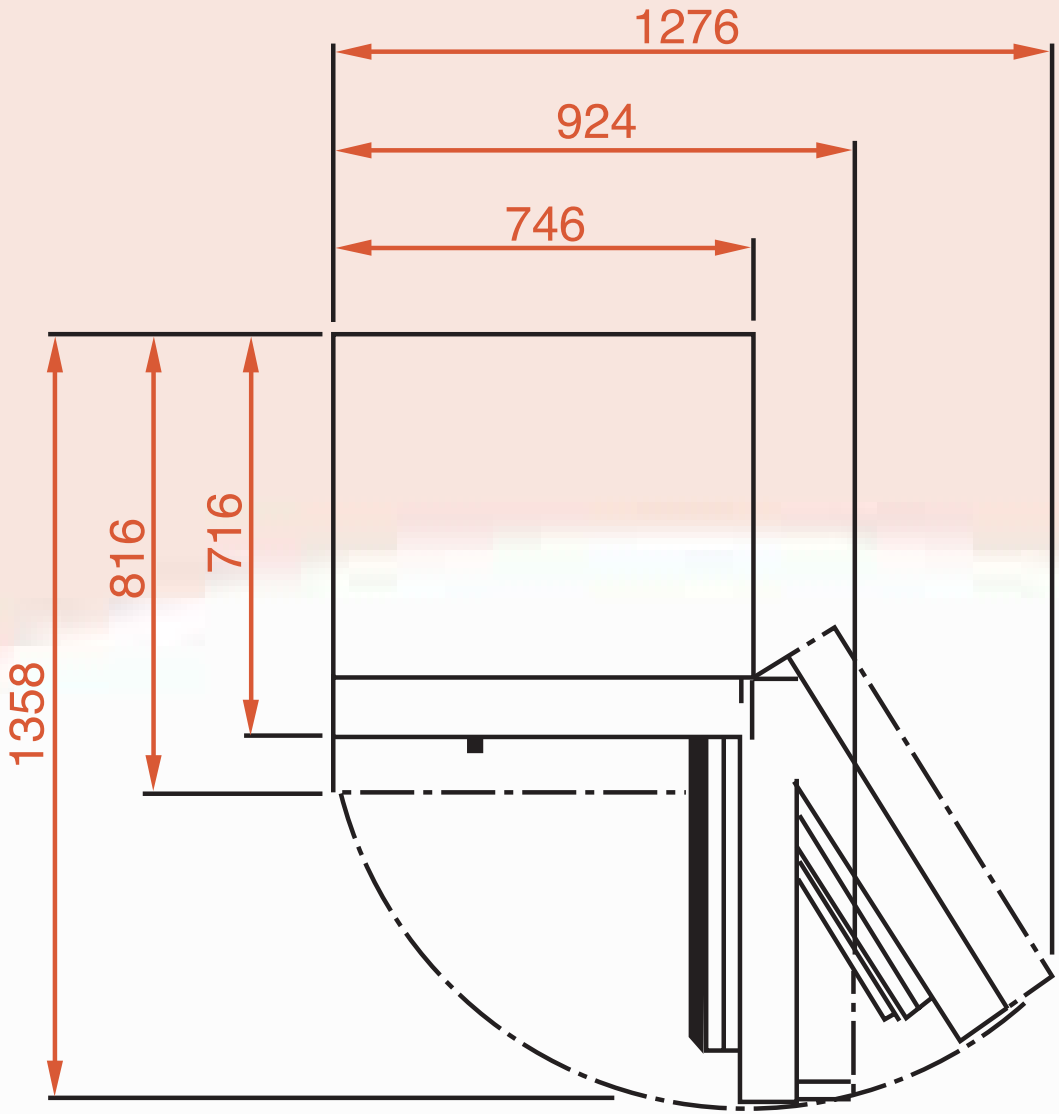
1276
924
746
1358
816
716